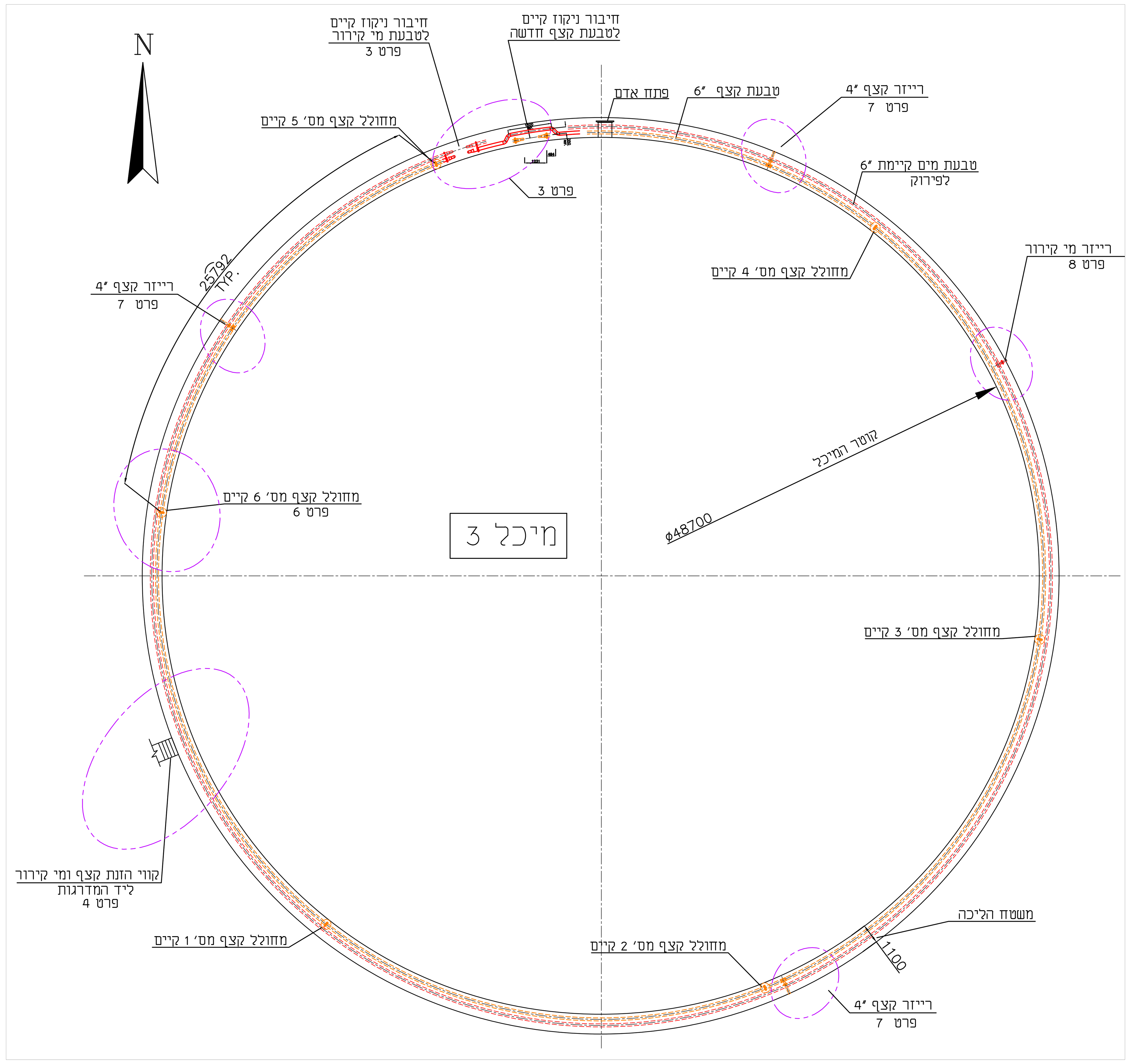

מערך כללי
1:200 קנ"מ

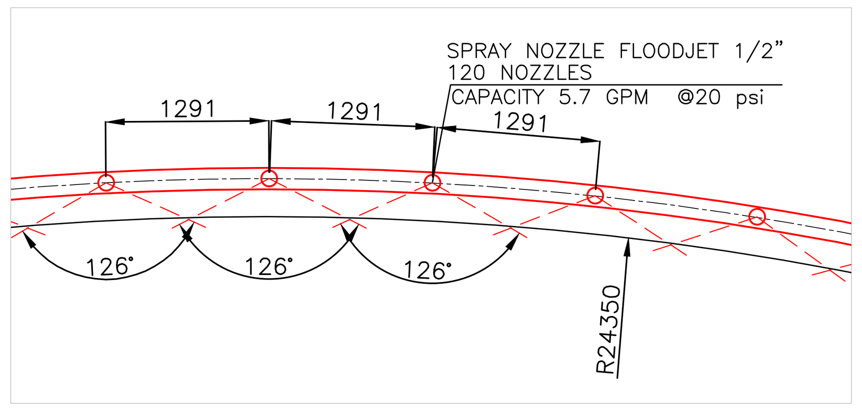

פרט 1- התקנת ספרינקלרים
1:50 קנ"מ

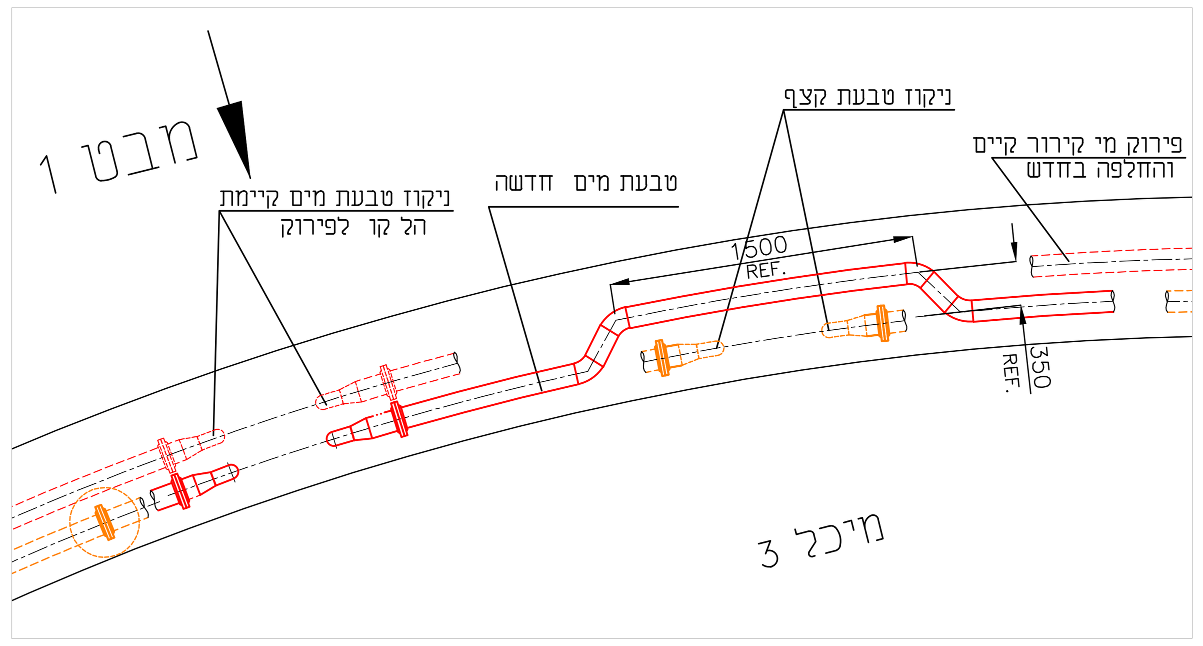

פרט 3
1:50 קנ"מ

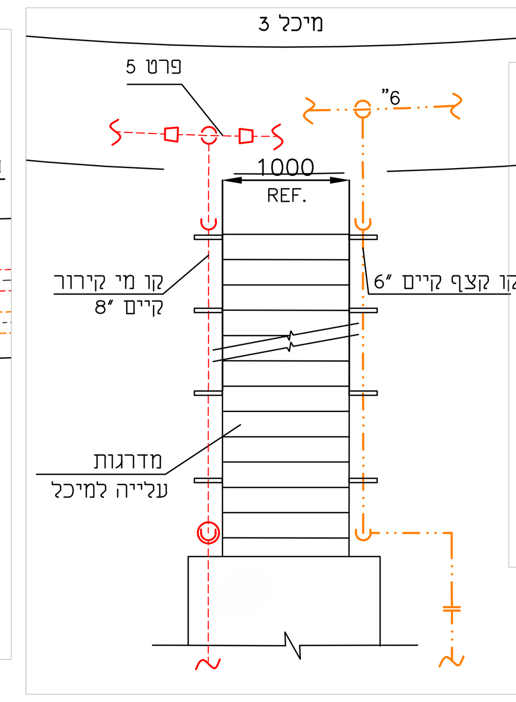

פרט 4- הזנת קצף ומי קירור קיימים
1:50 קנ"מ

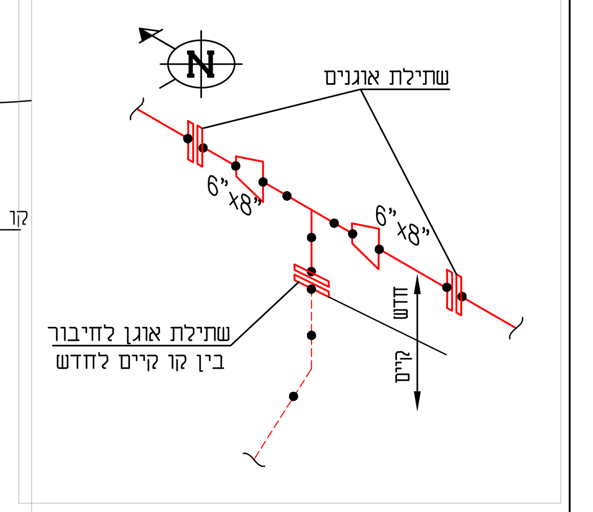

פרט 5
חיבור טבעת קירור חדשה לקו הזנה קיים

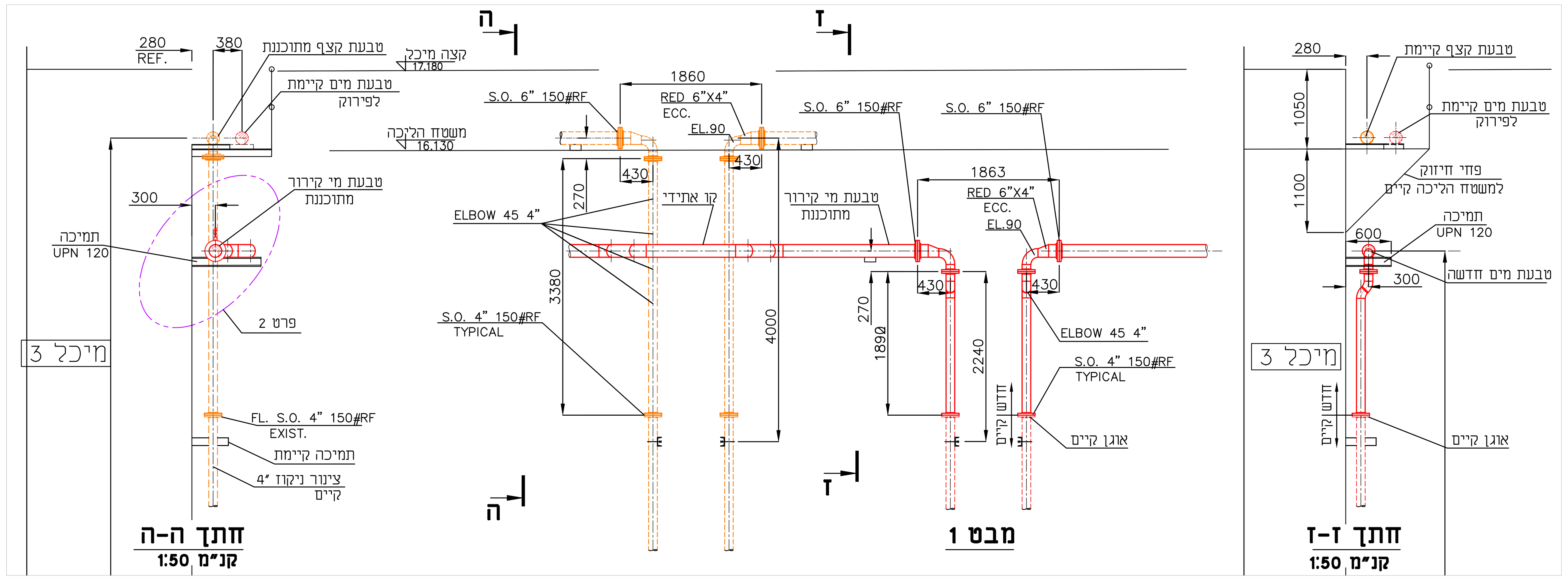

מבט 1 - חיבור ניקוז לטבעת קצף ומי קירור חדשים
1:50 קנ"מ

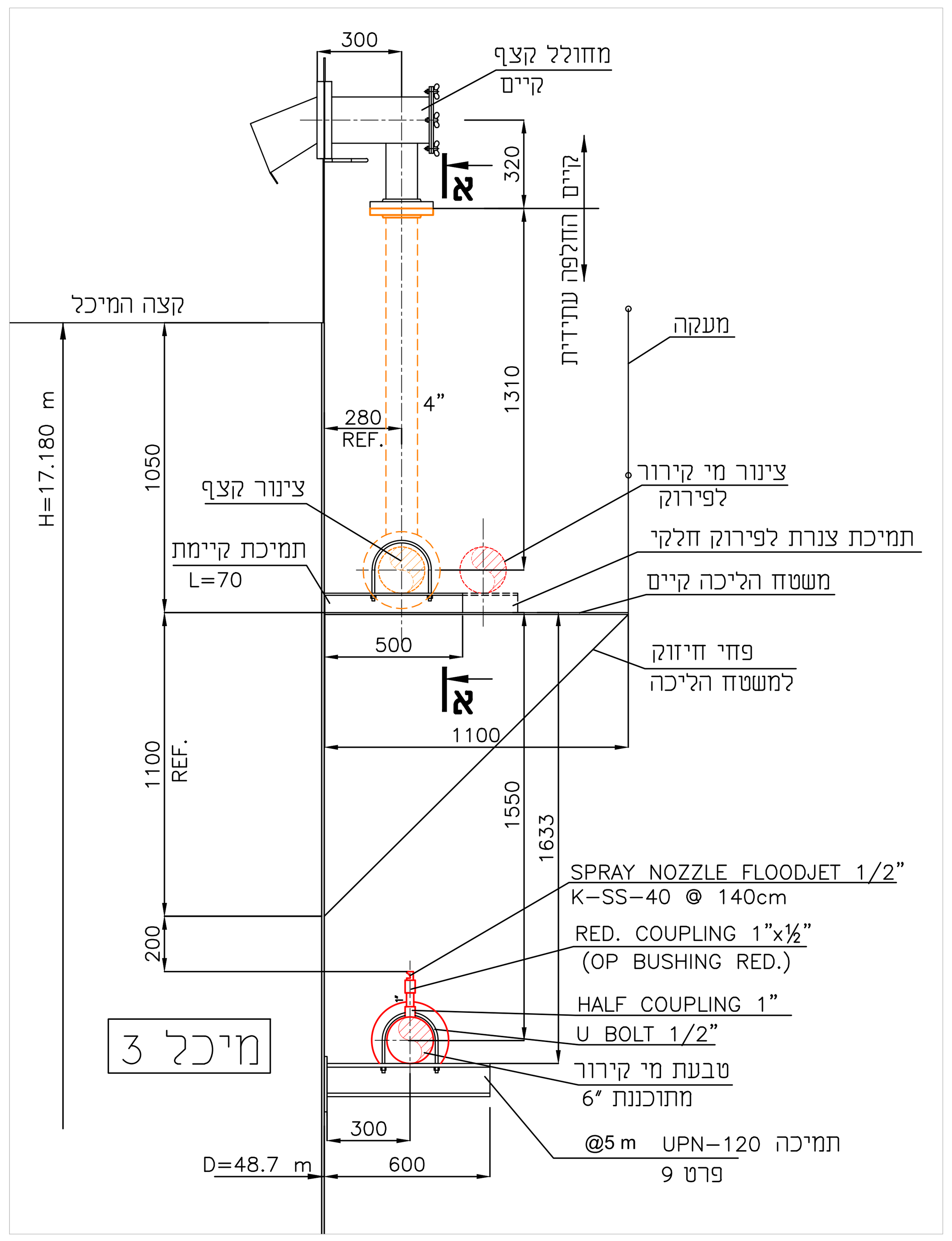

פרט 6- טבעות מי קירור(מתזים) וקצף(מחוללים)
1:20 קנ"מ

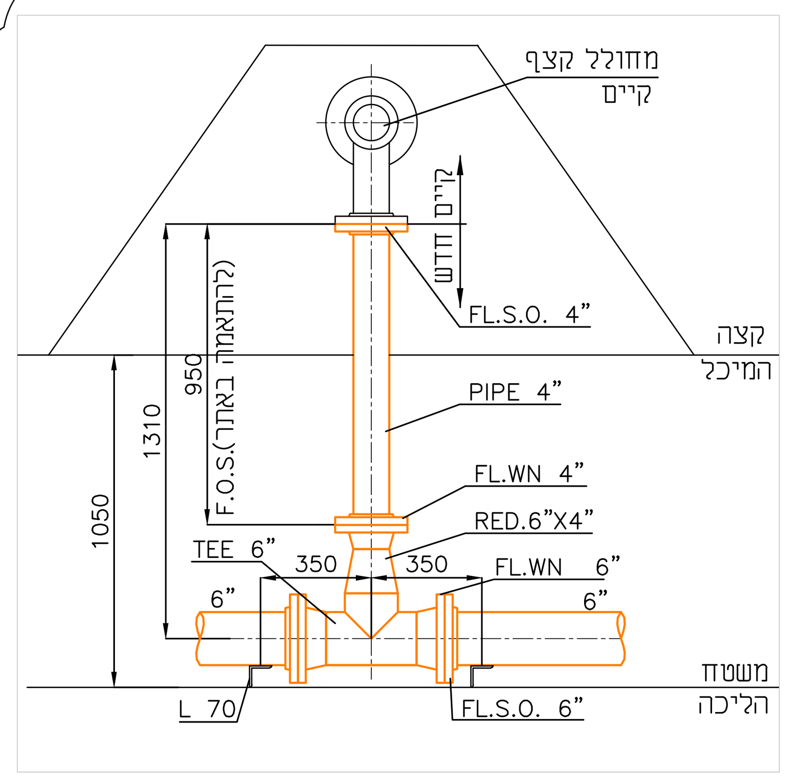

חתך א-א- צנרת למחוללי קצף קיימים - 6 יח'
לביצוע עתידי
1:20 קנ"מ

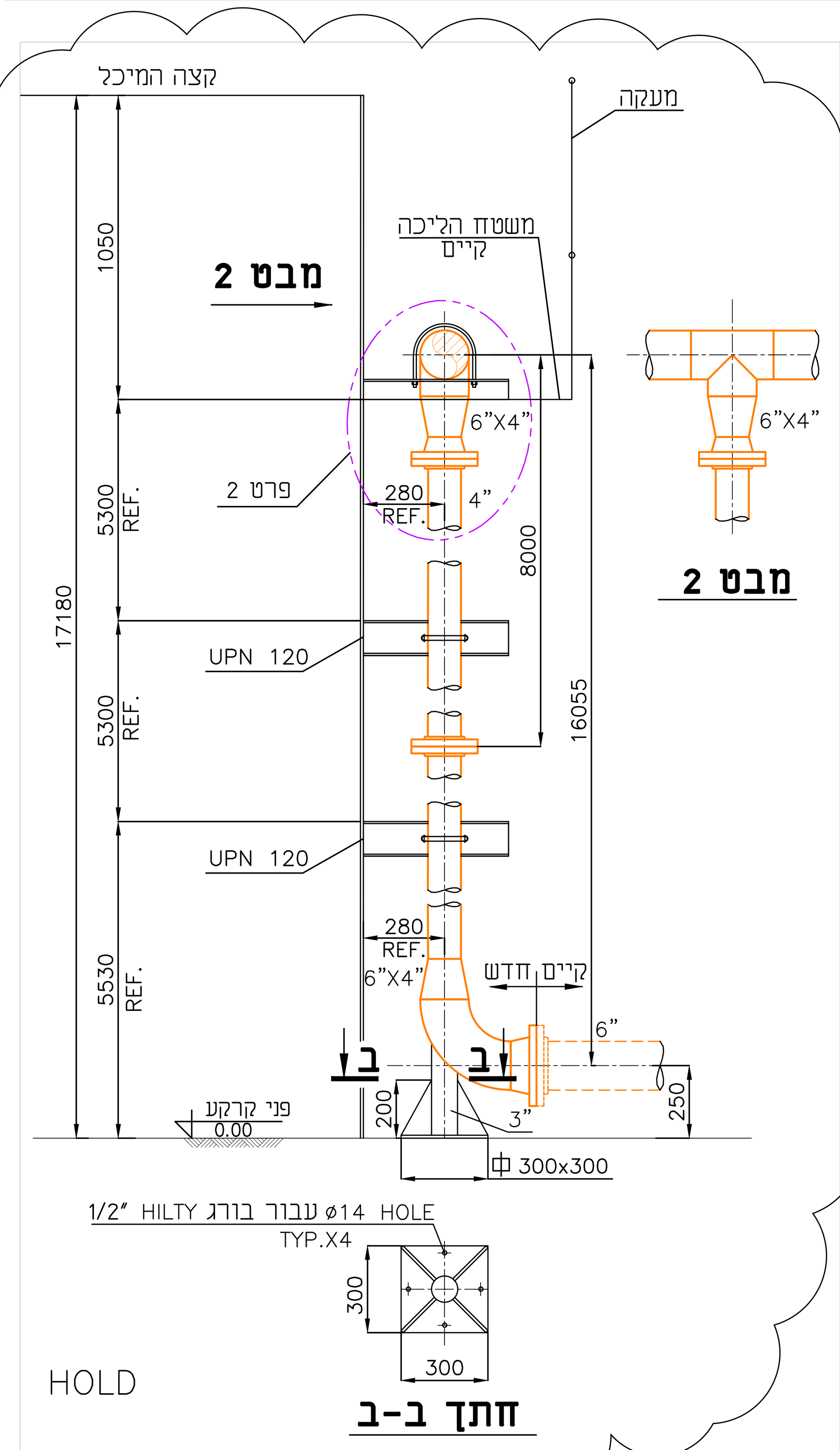

פרט 7- רייזר קצף (TYP.X3)
לביצוע עתידי
1:20 קנ"מ

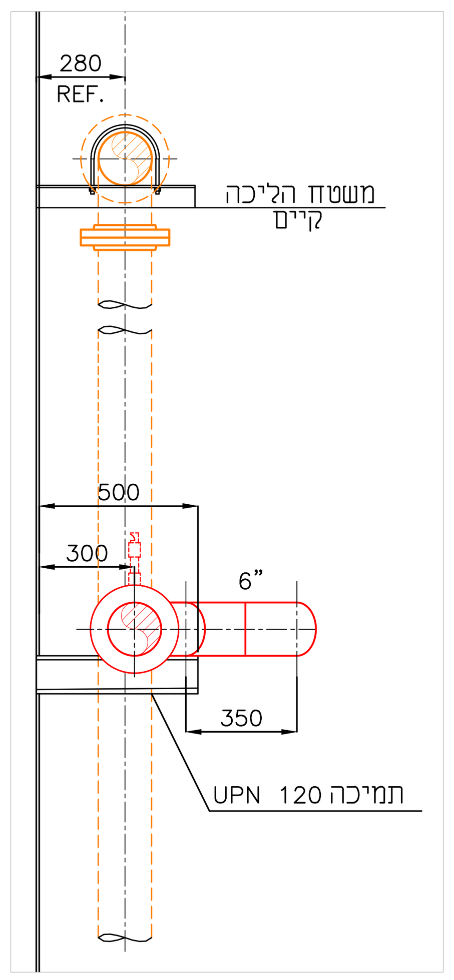

פרט 2- מעקף צינור מי קירור
1:20 קנ"מ

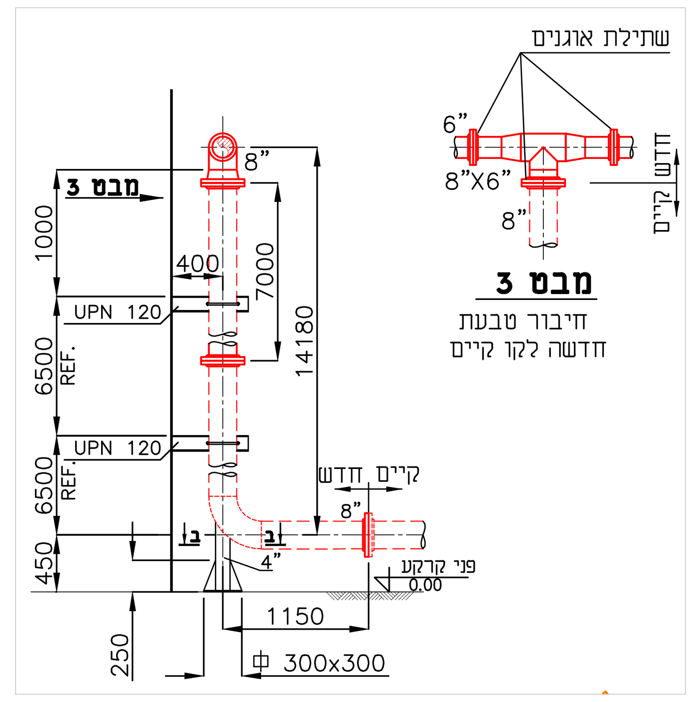

פרט 8- רייזר מים
לביצוע עתידי
1:50 קנ"מ

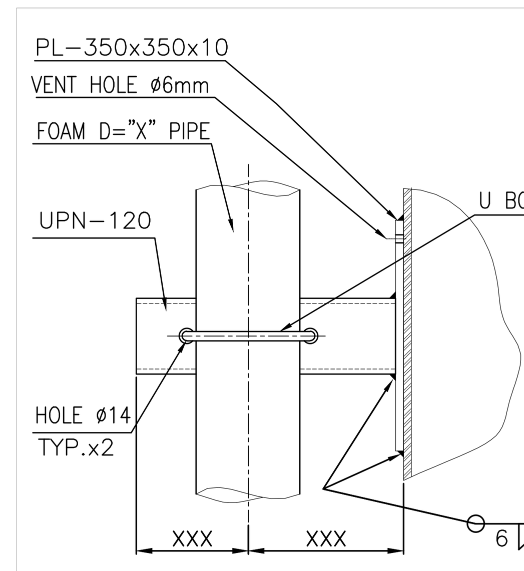

פרט 9-תמיכה לצינור על המיכל
1:10 קנ"מ

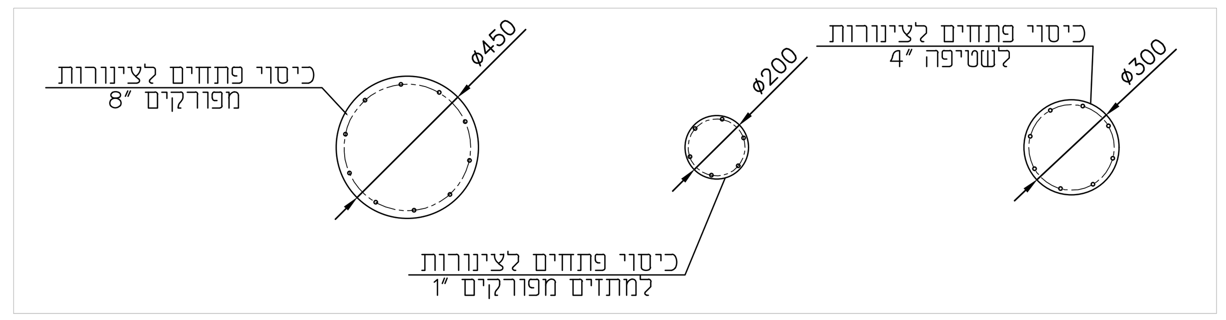

פרט מכסים לפתחים במשטח
1:20 קנ"מ

מקרה:

- קו קצף קיים
- קו קצף להחלפה עתידי
- קו מים קיים
- קו מים חדש

הערות:

1. גילוון הצנרת יבוצע לאחר ריתוך הספחים והאוגנים
2. באחריות הקבלן לוודא מידות באתר
3. תכנון נעשה ללא תכנית מדידה
4. התקנת אוגנים בטבעות כל 12 מ' (13 זוגות בהיקף)
5. להתאים את המכסים לגודל הפתחים

No.	DESCRIPTION	DATE	BY	APPR.
P5	FOR APPROVAL	14.08.19	T.S.	A.H.
P3	למכרז	07.08.19	P.O.	A.H.
P2	FOR APPROVEL	31.07.19	P.O.	A.H.
P1	FOR APPROVAL	15.07.19	T.S.	A.H.
P0	FOR COMMENTS	01.07.19	T.S.	A.H.

REVISIONS

DWG.No.	DESCRIPTION

REFERENCE DWG.

גובה המיכל 17.180

PAZ Engineering & Management(1980) Ltd.
Tel.04-8704585 Fax.04-8709757
"פז" הנדסה וניהול (1980) בע"מ
טלפון 04-8704585
פקס' 04-8709757

JOB No.	4575.2
DES.	A.H.
DWN.	T.S.
CHKD.	Z.S.
APPR.	Z.S.
INITIAL DATE	25.06.19

מספר פרויקט תש"ן 2480

תשתיות נפט ואנרגיה בע"מ

חוות מיכלים אלרואי-מיכל 3
החלפת טבעת מי קירור
מערך חתכים ופרטים

A1
SCALE 1:200 1:50 1:20
REV. DATE 14.08.19
REV. P5

DWG. No. 010-2480-001

PEN CONFIG.: PAZ-CTB
FILE: 010-2480-001